Edificio Genebre. Av. de Joan Carles I, 46-48
08908 L'Hospitalet de Llobregat. Barcelona (Spain)
genebre@genebre.es - www.genebre.es

ARTICULO: 2294N
Purgador Termostático con filtro
Thermostatic steam trap with strainer

Características	*Features*
1. Purgador termostático en acero al carbono.	***1.*** *Carbon Steel Thermostatic steam trap.*
2. Diseño Compacto.	***2.*** *Compact structure.*
3. Filtro incorporado.	***3.*** *With strainer.*
4. Alta durabilidad y fácil mantenimiento.	***4.*** *High durability and easy maintenance.*
5. Excelente eliminación de aire	***5.*** *Excellent air discharge.*
6. Aplicación: Drenaje de Líneas de Vapor	***6.*** *Application: Steam pipelines drainage.*
7. Extremos roscados según ASME B1.20.1 NPT.	***7.*** *Threaded ends according to ASME B1.20.1 NPT.*
Condiciones de Trabajo:	***Working Conditions:***
Máxima presión de Diseño del cuerpo: PN40.	*Body design conditions: PN40.*
Presión máxima admisible (PMA) 38 bar.	*Maximum allowable pressure (PMA): 38 bar.*
Temperatura máxima admisible (TMA): 300ºC.	*Maximum allowable temperature (TMA): 300ºC.*
Máxima presión diferencial: 21 bar.	*Maximum differential pressure: 21 bar.*
Instalación en tubería horizontal (recomendado).	*The preferred installation is in horizontal position.*



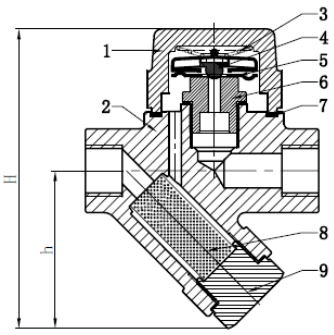

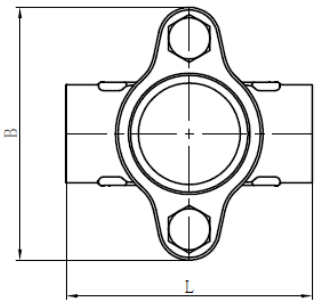

PARTES COMPONENTES – COMPONENT PARTS:

Nº	Nombre / *Name*	Material
1	Tapa / *Cover*	Acero Carbono A105 / *Carbon Steel A105*
2	Cuerpo / *Body*	Acero Carbono A105 / *Carbon Steel A105*
3	Resorte / *Spring*	Acero Inoxidable / *Stainless Steel (Inconel)*
4	Purgador de Aire / *Air Vent*	Acero Inoxidable 304 / *Stainless Steel 304*
5	Base / *Base*	Acero Inoxidable 304 / *Stainless Steel 304*
6	Asiento / *Seat*	Acero Inoxidable 420 / *Stainless Steel 420*
7	Junta / *Gasket*	Ac. Inox 304 + Grafito / *S.S. 304 + Graphite*
8	Malla Filtro / *Strainer Screen*	Acero Inoxidable 304 / *Stainless Steel 304*
9	Tapón inferior / *Bottom Plug*	Acero Carbono A105 / *Carbon Steel A105*

Edificio Genebre. Av. de Joan Carles I, 46-48
08908 L'Hospitalet de Llobregat. Barcelona (Spain)
genebre@genebre.es - www.genebre.es

DIMENSIONES – *DIMENSIONS:*

Ref.	Medida / *Size*	Dimensiones / *Dimensions*				Peso / *Weight* (Kg)
		H	h	B	L	
2294N 04	DN15	122	64	98	95	1,750
2294N 05	DN20	124	66	98	95	1,950
2294N 06	DN25	126	68	98	95	2,200

CAPACIDAD DE DESCARGA – *DISCHARGE CAPACITY*:

